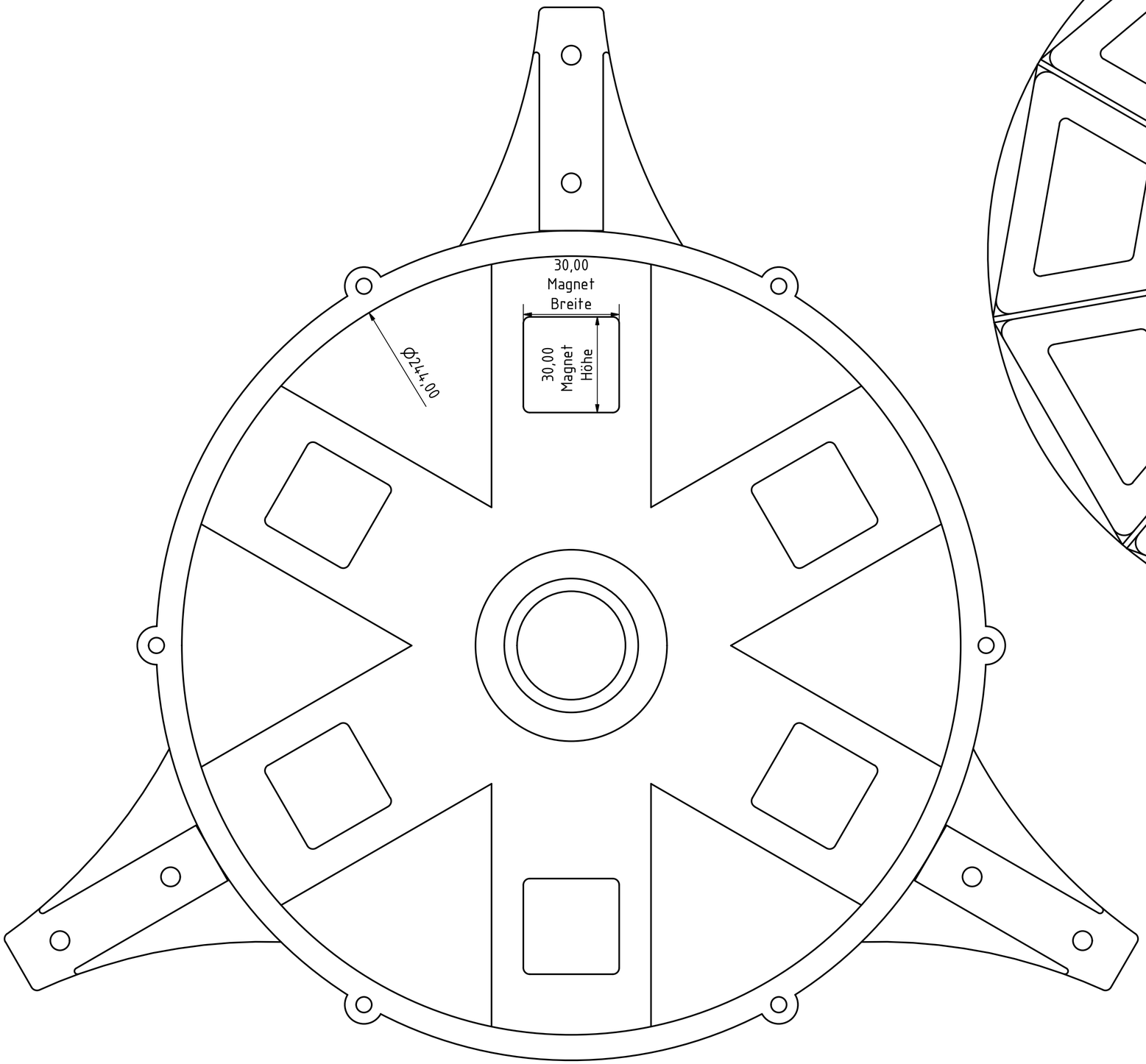

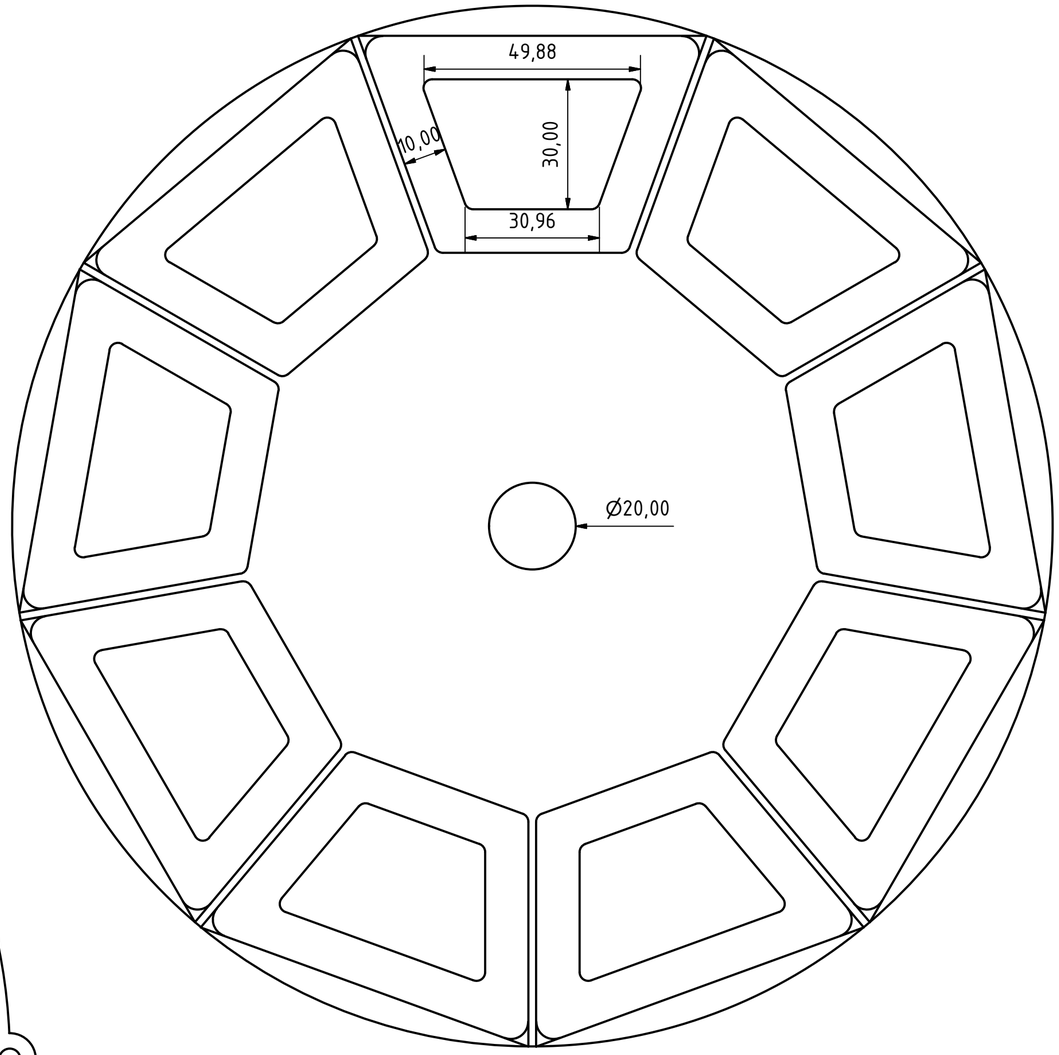

					Datum	Name
				Gezeichnet	01.06.2016	Sven
				Kontrolliert		
				Norm		
Status	Änderungen	Datum	Name			

Bemaßung

1

A2